微信视频号

微信公众号

添加抖音号

德力西(杭州)变频器有限公司
DELIXI HANGZHOU INVERTER CO.,LTD.

地址:杭州市西湖区转塘科技经济区块8号

网址:http://www.delixidrive.com

客户服务热线:400-1888-155

DELIXI
ELECTRIC
德力西电气

EP100 IP55高防护变频器

高性能 | 小体积 | 防水 | 防尘

产品介绍 >>>

PRODUCT INTRODUCTION

■产品介绍：EP100系列是德力西基于EM60开发的一款高防护等级的变频器，产品具有优化的开环矢量控制、V/F控制，性能稳定，功能优化，标配内置制动单元及用户常用配置，还可扩展多路I/O接口及通讯功能，经济实用。

■应用场合：EP100系列外壳防护等级达到IP55，适用于有粉尘、潮湿或有滴水的工作环境，可满足纺织印染、机床、陶瓷、玻璃、石材等高污染行业的特殊要求。

■功率段：0.75–15KW

■可选配件：EM60-IO扩展卡、EM60-485通讯扩展卡

高性能

优化的开环矢量控制和V/F控制，标配用户常用配置，停机位置精度高，可扩展RS485通讯接口，与各类上位机完美连接。

小体积

小体积设计,节省空间,安装方便，调试简单，适应更多应用场景。

防水

外壳采用防水设计，并配备可收缩的过线孔和高防护PG头，有效防水，大幅提高使用寿命。

防尘

独立的风道设计结构，保证变频器良好散热，同时有效抵御粉尘。

铭牌数据

铭牌数据:以型号EP100G1R5T4B为例

命名规则

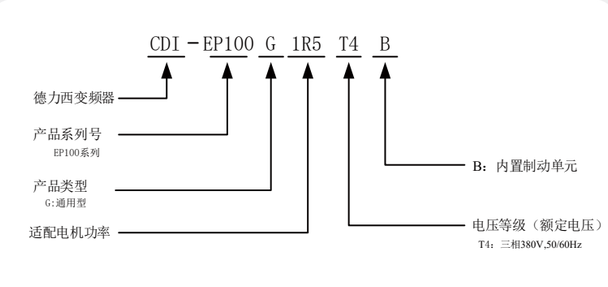

产品列表 >>>

PRODUCT IIST

变频器型号	额定容量	额定输入电流	额定输出电流	适配电机
	（kVA）	（A）	（A）	（kW）
T4 (三相380V,50/60Hz)				
EP100G0R75T4B	1.5	4.4	3	0.75
EP100G1R5T4B	3	6	4.5	1.5
EP100G2R2T4B	4	6.8	6	2.2
EP100G3R7T4B	5.9	11	9.5	3.7
EP100G5R5T4B	8.5	15.5	13	5.5
EP100G7R5T4B	11	20.5	17	7.5
EP100G011T4B	17	26	25	11
EP100G015T4B	21	35	32	15

产品尺寸 >>>

PRODUCT SIZE

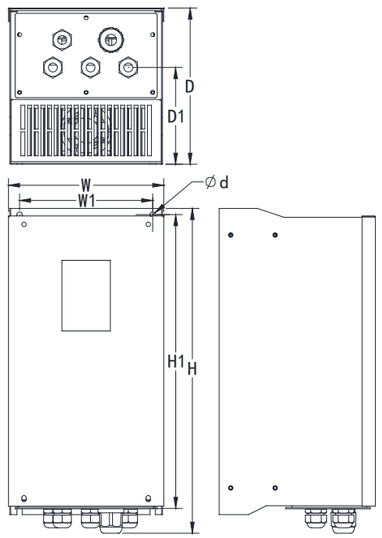

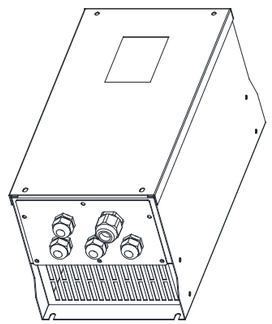

机型图

型号	W	W1	H	H1	D	D1	¢d	参考图
EP100G0R75T4B	118	90	260	230	143	78.5	5	机型图
EP100G1R5T4B								
EP100G2R2T4B	143	110	286	249	154	92	5	
EP100G3R7T4B								
EP100G5R5T4B	175	150	366	331	176	109	5	
EP100G7R5T4B								
EP100G011T4B	203	155	430	395	166	106	5	
EP100G015T4B								

DELIXI ELECTRIC 德力西电气

技术规范 >>>

TECHNICAL SPECIFICATIONS

项目		规格
控制	控制方式	V/F控制
		开环矢量控制（SVC）
	频率精度	数字量：0.02%
		模拟量：0.1%
	V/F曲线	线性，平方，任意V/F
	过载能力	150%额定电流60s； 180%额定电流3s
	启动转矩	G型机：0.5Hz/150%（SVC）
	调速范围	1:100（SVC）
	稳速精度	±0.5%（SVC）
	转矩控制精度	±5%（VC）
	转矩补偿	手动转矩补偿(0.1%～30.0%),自动转矩补偿
配置	控制电源+24V	最大输出电流300mA
	输入端子	4路数字量输入端子(DI1～DI4),通过外接IO扩展卡，可再扩展2路(DI5～DI6)，其中DI6可接高速脉冲输入。1路模拟量输入端子(VF1),通过外接IO扩展卡，可再扩展1路(VF2)，通过设置可作为数字量输入端子使用。
		说明：VF1可用作电压(0V～10V)或电流(0/4mA～20mA)输入,而VF2只能作电压(0V～10V)输入。
	输出端子	1路模拟量输出端子FM1,通过外接IO扩展卡，可再扩展1路(FM2)，既可输出电压(0V～10V)也可输出电流(0mA～20mA)
		1路继电器输出T1,直流30V/3A以下 交流250V/3A以下
运行	运行方式	键盘、端子、RS485通讯
	频率源	14种主频率源、14种辅助频率源。可多种方式组合切换。每种频率源输入方式多样化：键盘电位器、外部模拟量、数字给定、脉冲给定、多段指令、简易PLC、通讯、运算结果等
	转矩源	14种转矩源。包括数字给定、外部模拟量、脉冲给定、多段指令、通讯、运算结果等
	加减速时间	4组直线(可通过加减速时间选择端子切换)、S曲线1、S曲线2
	紧急停机	瞬间中断变频器的输出
	多段速	最多可设置16段速度，通过多段指令端子的不同组合切换
	简易PLC功能	能连续运行16段速度，每段的加减速时间、运行时间都可单独设置
	点动控制	点动频率、点动加减速时间都可单独设置，另外可以设置处于运行状态下，点动是否优先
	转速跟踪	变频器跟踪负载的速度启动运行
	定长、定距离控制	通过脉冲输入实现定长、定距离控制功能

项目		规格
运行	计数控制	通过脉冲输入实现计数功能
	摆频控制	应用于纺织卷绕设备
	内置PID	可实现过程控制闭环系统
	AVR功能	当电网电压波动，保证输出恒定
	直流制动	实现快速稳定停车
	转差补偿	补偿由于负载增加而造成的转速偏差
	跳跃频率	防止跟负载发生共振
	下垂功能	平衡多台电机带同一负载的负荷
	定时控制	可实现变频器到达给定时间，自动停机
	内置虚拟延时继电器	可对多功能输出端子功能、数字量输入端子信号实现简易的逻辑编程，逻辑结果既可以等效到数字量输入端子功能，也可以通过多功能输出端子输出
	内置定时器	内置2个定时器，采集定时输入信号，实现定时信号输出。既可单独使用，也可组合使用
	内置运算模块	内置1个4路运算模块。可以实现简单的加减乘除、大小判断、积分运算
通讯		控制板本身没有RS485通讯接口，需外接通讯扩展卡。支持标准MODBUS-RTU协议(外接EM60-485扩展卡)
编码器		只能接编码器1路脉冲信号（DI6）
电机类型		既能带异步电机也可带同步电机。异步机软件UV100，同步机软件UV600
显示	运行信息	给定频率、输出电流、输出电压、母线电压、输入信号、反馈值、模块温度、输出频率、电机同步转速等。通过>>键，最多可循环显示32个
	错误信息	当故障保护时的运行状态， 保存3个故障历史信息。每个故障信息包括故障时的频率、故障时的电流、故障时的母线电压、故障时的输入输出端子状态等。
保护	变频器保护	过流、过压、模块故障保护、欠压、过热、过载、外部故障保护、EEPROM故障保护、接地保护、缺相等
	变频器报警	堵转防护，过载报警
	瞬间掉电	小于15毫秒：连续运行
		大于15毫秒：允许自动重新启动
环境	环境温度	-10℃～40℃
	储存温度	-20℃～65℃
	环境湿度	最大90%RH(不结露)
	高度/振动	1000m以下，5.9m/秒^2(=0.6g)以下
	应用地点	无腐蚀气体、易燃气体及其它
冷却方式		强制风冷

权威认证 >>>

AUTHORIZED CERTIFICATION

IP55
防护等级验证

STIEE
报告编号：23IAS01P08D33-10113
Reference No.:
180008221885
中国认可 国际互认 检测 TESTING CNASL1145

检测报告
Test Report

产品名称：变频器
Name of Products:
产品型号：CDI-EP100G2R2T4B
Type:
委托方：德力西(杭州)变频器有限公司
Client:
检测类别：委托检测
Kind of Test:

上海电器设备检测所有限公司
SHANGHAI TESTING & INSPECTIONINSTITUTE FOR ELECTRICAL EQUIPMENT CO. LTD.

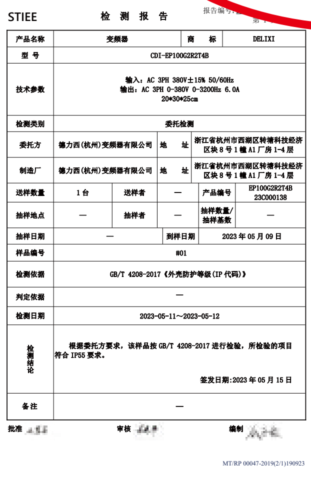
STIEE 检测报告

产品名称	变频器	商标	DELIXI
型号	CDI-EP100G2R2T4B		
技术参数	输入：AC 3PH 380V±15% 50/60Hz 输出：AC 3PH 0-380V 0-3200Hz 6.0A 20*30*25cm		
检测类别	委托检测		
委托方	德力西(杭州)变频器有限公司	地址	浙江省杭州市西湖区转塘科技经济区块8号1幢A1厂房1-4层
制造厂	德力西(杭州)变频器有限公司	地址	浙江省杭州市西湖区转塘科技经济区块8号1幢A1厂房1-4层
送样数量	1台	送样者	— 产品编号 EP100G2R2T4B 23C000138
抽样地点	—	抽样者	— 抽样数量/抽样基数 —
抽样日期	—	到样日期	2023年05月09日
样品编号	#01		
检测依据	GB/T 4208-2017《外壳防护等级(IP代码)》		
判定依据	—		
检测日期	2023-05-11～2023-05-12		
检测结论	根据委托方要求，该样品按GB/T 4208-2017进行检验，所检验的项目符合IP55要求。签发日期：2023年05月15日		
备注	—		

批准 审核 编制
MT/RP 00047-2019(2/1)190923

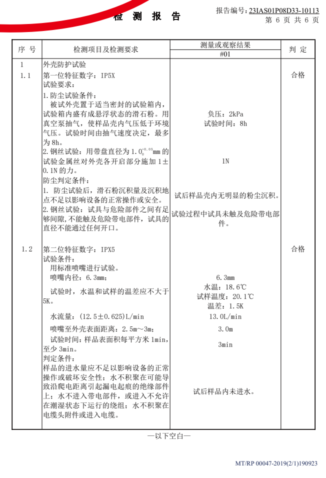
检测报告
报告编号：23IAS01P08D33-10113
第6页 共6页

序号	检测项目及检测要求	测量或观察结果 #01	判定
1	外壳防护试验		
1.1	第一位特征数字：IP5X 试验要求：1.防尘试验条件：被试外壳置于适当密封的试验箱内，试验箱内盛有成悬浮状态的滑石粉。用真空泵抽气，使样品壳内气压低于环境气压。试验时间由抽气速度决定，最多为8h。2.钢丝试验：用带盘直径为1.0mm的试验金属丝对外壳各开启部分施加1±0.1N的力。防尘判定条件：1.防尘试验后，滑石粉沉积量及沉积地点不足以影响设备的正常操作或安全。2.钢丝试验：试具与危险部件之间有足够间隙，不能触及危险带电部件，试具的直径不能通过任何开口。	负压：2kPa 试验时间：8h 1N 试后样品壳内无明显的粉尘沉积。试验过程中试具未触及危险带电部件。	合格
1.2	第二位特征数字：IPX5 试验条件：用标准喷嘴进行试验。喷嘴内径：6.3mm；试验时，水温和试样的温差应不大于5K。水流量：(12.5±0.625)L/min 喷嘴至外壳表面距离：2.5m～3m；试验时间：样品表面积每平方米1min，至少3min。判定条件：样品的进水量应不足以影响设备的正常操作或破坏安全性；水不积聚在可能导致沿爬电距离引起漏电起痕的绝缘部件上；水不进入带电部件，或进入不允许在潮湿状态下运行的绕组；水不积聚在电缆头附件或进入电缆。	6.3mm 水温：18.6℃ 试样温度：20.1℃ 温差：1.5K 13.0L/min 3.0m 3min 试后样品内未进水。	合格

—以下空白—
MT/RP 00047-2019(2/1)190923

STIEE 检测报告
报告编号：23IAS01P08D33-10113
第2页 共6页
样品照片
样品外观照片
防尘试验后样品照片
MT/RP 00047-2019(2/1)190923

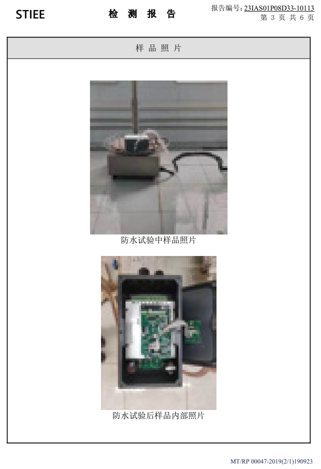
STIEE 检测报告
报告编号：23IAS01P08D33-10113
第3页 共6页
样品照片
防水试验中样品照片
防水试验后样品内部照片
MT/RP 00047-2019(2/1)190923

验证标准

GB/T 4208-2017《外壳防护等级(IP 代码)》

180008221885

中国认可
国际互认
检测
TESTING
CNASL1145